tescoma® Handy

Cherry stoner
Odpeckovač třešní
Snocciola ciliegie
Vaciador de cerezas
Descaroçador de cerejas
Kirschentkerner
Dénoyauteur de cerises
Drylownica do wiśni
Odkôstkovač čerešní
Cseresznyemagozó
Удалитель черешневых косточек
Пристосування для видалення черешневих кісточок

3 YEARS GUARANTEE

DESCRIPTION / POPIS / DESCRIZIONE / BESCHREIBUNG / DESCRIPTION DESCRIPCIÓN / DESCRIÇÃO / OPIS / POPIS / LEÍRÁS / ОПИСАНИЕ / ОПИС

Cherry container / Zásobník na třešně / Contenitore per le ciliegie / Depósito de cerezas / Contentor de cerejas
Magazin für Kirschen / Récipient à cerises / Pojemnik na wiśnie / Zásobník na čerešne
Cseresznye tartó / Резервуар для черешен / Резервуар для черешень

Stone retainer / Nádoba na pecky / Recipiente per i noccioli / Depósito de huesos
Contentor de caroços / Kirschkernbehälter / Récipient à noyaux / Pojemnik na pestki
Nádoba na kôstky / Magtartály / Поддон для косточек / Піддон для кісточок

Punch with handle / Trn s rukojetí / Pistone con punzone Mango con pincho / Furador com pega / Dorn mit Griff Pointe avec poignée / Trzpień z rękojeścią / Tŕň s rukoväťou Tüske nyéllel / Шип с ручкой / Шип з ручкою

Lower handle / Spodní rukojeť / Parte inferiore del pistone / Mango inferior / Pega inferior Unterer Griff / Poignée inférieure / Rękojeść dolna Spodná rukoväť / Alsó nyél / Нижняя ручка Нижня ручка

stainless steel

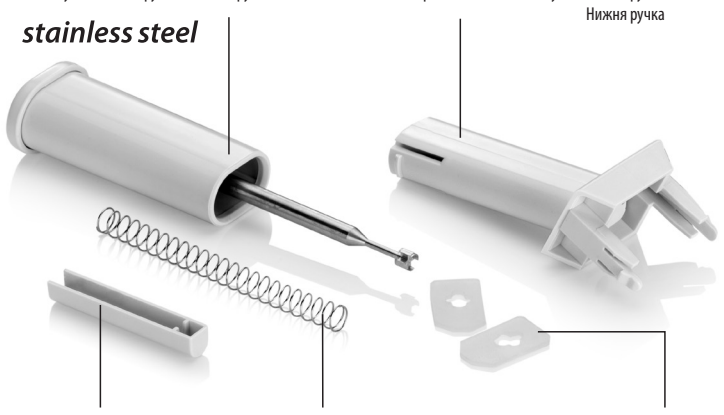

Protective punch cover / Ochranný kryt trnu Protezione del punzone / Funda protectora del pincho / Capa protectora do furador / Schutzhülse des Dornes Protection de la pointe / Ochronna osłona trzpienia / Ochranný kryt tŕňa A tüske védőtokja / Защитная крышка шипа Захисна кришка шипу

Spring / Pružina/ Molla Muelle / Mola / Feder Ressort / Sprężyna Pružina / Rugó Пружина / Пружина

Silicone pad, 2 pcs / Silikonová podložka, 2 ks Cuscinetto in silicone, 2 pz / Pieza de silicona, 2 pz Base em silicone, 2 pcs / Silikon-Unterlage, 2 St. Insert en silicone, 2 pcs / Podkładka silikonowa, 2 szt. / Silikónová podložka, 2 ks Szilikon alátét, 2 db / Силиконовая подставка, 2 шт. Силіконова підставка, 2 шт.

en INSTRUCTIONS FOR USE

We congratulate you on the purchase of this TESCOMA product. Thank you for buying TESCOMA. If needed, please contact your retailer or TESCOMA at **www.tescoma.com**.

CHARACTERISTICS
Excellent for easily and quickly removing stones from fresh, preserved and thawed cherries without harming the pulp. The stoning punch is made of high-grade stainless steel, the other parts of resistant plastic and silicone. The bottom has anti-skid treatment for a comfortable and safe use.

ASSEMBLY
Push the silicone pad into the opening in the bottom of the container (A). Place the container onto the stone retainer and push the lower handle into the container (B). Remove the protective cover from the punch, push the punch into the opening in the lower handle and press (C). Make sure that the handle is correctly assembled and the upper part moves up and down and springs.

NOTICE!
The punch end is very sharp! Be very careful when handling and maintaining the punch – risk of injury! Always store the punch with the protective cover on.

APPLICATION
Put fresh, preserved or thawed cherries without stems into the container and press the upper handle several times. The removed stones are pressed into the lower container, cherries free of stones fall through the opening below the handle – place a bowl, plate, etc. under the opening (D).

DISASSEMBLY
Disassemble the handle by pressing the arresters on the lower handle (E) and removing the upper part with the punch; set the protective cover onto the punch immediately after removing the upper part. Press the arresters on the lower handle on the bottom of the container against each other and pull the lower handle from the container (F).

STORAGE
Disassemble the product (see above) to save maximum space in storage and store all the parts in the lower container (G). Always store the stoning punch with the protective cover on (H)!

MAINTENANCE
Wash thoroughly all parts of the product and wipe them dry before first use. Clean after each subsequent use, avoid using sharp objects and sand-based agents for cleaning, leave to soak if excessively dirty. All the parts of the stoner are dishwasher safe, do not wash the handle with the punch in dishwasher! Notice: If the silicone pad is worn due to an intense use, replace it with the attached spare pad; if needed, contact your retailer.

3-YEAR WARRANTY
A 3-year warranty period applies to this product from the date of purchase. The warranty never covers defects:
- due to improper use incompatible with the Instructions for use;
- resulting from an impact, fall or mishandling;
- due to unauthorised repairs of, or alterations to, the product.

In case of a justified complaint please contact your retailer or one of the service centres. For a list please go to **www.tescoma.com**.

cs NÁVOD K POUŽITÍ

Blahopřejeme k zakoupení výrobku TESCOMA a děkujeme za důvěru projevenou naší značce. V případě potřeby se prosím obraťte na svého prodejce nebo na firmu TESCOMA prostřednictvím **www.tescoma.cz**.

CHARAKTERISTIKA
Odpeckovač třešní je vynikající pro snadné a rychlé odpeckování čerstvých, kompotovaných i mražených třešní bez poškození dužiny. Vykrajovací trn je vyroben z prvotřídní nerezavějící oceli, ostatní části z odolného plastu a silikonu. Dno je opatřeno protiskluzovou úpravou pro komfortní a bezpečné použití.

SESTAVENÍ
Do otvoru na dně zásobníku zasuňte silikonovou podložku (A). Zásobník položte na nádobu na pecky a spodní rukojeť zasuňte do zásobníku (B). Sejměte ochranný kryt z trnu, vsuňte trn do otvoru ve spodní rukojeti a zatlačte (C). Ujistěte se, že je rukojeť správně sestavena a její horní část se pohybuje nahoru a dolů – pruží.

UPOZORNĚNÍ!
Zakončení trnu je velmi ostré! Manipulaci s trnem a jeho údržbě věnujte maximální pozornost – nebezpeční poranění! Trn skladujte vždy s nasazeným ochranným krytem.

POUŽITÍ
Do zásobníku vložte čerstvé, kompotované nebo rozmražené třešně bez stopek a opakovaně stlačujte horní rukojeť. Odstraněné pecky jsou vtlačeny do spodní nádoby, odpeckované třešně vypadávají otvorem pod rukojetí – umístěte pod něj misku, talíř apod. (D).

DEMONTÁŽ
Rukojeť rozložte stlačením západek na spodní rukojeti (E) a vyjmutím horní části s trnem, ihned po vyjmutí na trn nasaďte ochranný kryt. Západky spodní rukojeti na dně zásobníku stiskněte proti sobě a spodní rukojeť vysuňte ze zásobníku (F).

SKLADOVÁNÍ
Pro maximální úsporu místa při skladování výrobek demontujte (viz výše) a všechny díly uložte do spodní nádoby (G). Vykrajovací trn skladujte vždy s nasazeným ochranným krytem (H)!

ÚDRŽBA
Před prvním použitím všechny části výrobku důkladně umyjte a osušte. Čistěte po každém použití, k čištění nepoužívejte ostré předměty ani čisticí prostředky na bázi písku, v případě silného znečištění nechte odmočit. Všechny díly odpeckovače lze mýt v myčce, rukojeť s trnem v myčce nemyjte! Upozornění: Pokud dojde intenzivním používáním k opotřebení silikonové podložky, použijte přiloženou náhradní podložku, v případě potřeby se obraťte na svého prodejce.

3 ROKY ZÁRUKA
Na tento výrobek je poskytována 3 letá záruka, počínaje dnem prodeje. Záruka se zásadně nevztahuje na tyto případy:
- výrobek byl používán v rozporu s Návodem k použití,
- závady byly způsobeny úderem, pádem či neodbornou manipulací,
- na výrobku byly provedeny neautorizované opravy a změny.

V případě oprávněné reklamace se prosím obraťte na svého prodejce nebo na některé ze servisních středisek, seznam na **www.tescoma.cz**.

it ISTRUZIONI PER L'USO

Ci congratuliamo per l'acquisto di questo prodotto. Grazie per aver scelto TESCOMA. Per qualsiasi informazione, potete contattare il vostro rivenditore di fiducia o il Servizio Clienti TESCOMA al sito **www.tescoma.it**.

CARATTERISTICHE
Permette, senza fatica e velocemente, di snocciolare le ciliegie fresche, conservate e decongelate, senza danneggiare la polpa. Il punzone dello snocciola ciliegie è prodotto in acciaio inossidabile di alta qualità, le altre parti sono in plastica resistente e silicone. Con trattamento antiscivolo per un utilizzo confortevole e sicuro.

ASSEMBLAGGIO
Spingere il cuscinetto in silicone nell'apertura sul fondo del recipiente (A). Posizionare il recipiente sul raccoglitore dei noccioli e premere la parte inferiore del pistone nel recipiente (B). Rimuovere la protezione dal punzone, spingerlo nell'apertura del pistone e premere (C). Assicurarsi cheil pistone sia assemblato correttamente e che la parte superiore si muova su e giù scattando.

AVVERTENZA!
Il punzone è molto affilato! Prestare la massima attenzione nel maneggiarlo e pulirlo – rischio di infortunio! Riporre sempre il punzone con applicata la protezione.

UTILIZZO
Inserire ciliegie fresche, conservate o decongelate, senza il picciolo, nel recipiente e premere il pistone diverse volte. I noccioli estratti dai frutti si raccolgono nel recipiente inferiore, le ciliegie snocciolate escono dall'apertura sotto la leva – posizionare una ciotola, piatto, ecc. sotto l'apertura per raccoglierle (D).

SMONTAGGIO
Smontare il pistone premendo i blocchi nella parte inferiore (E) e rimuovendo la parte superiore con il punzone; applicare la protezione al punzone immediatamente dopo aver rimosso la parte superiore. Premere uno contro l'altro i fermi nella parte inferiore del pistone sul fondo del recipiente ed estrarre il pistone dal recipiente (F).

CONSERVAZIONE
Smontare il prodotto (vedere sopra) per ottimizzare lo spazio e riporre tutte le parti all'interno del recipiente inferiore (G). Riporre sempre il punzone con applicata la protezione (H)!

MANUTENZIONE
Lavare accuratamente il prodotto in tutte le sue parti ed asciugarle prima del primo utilizzo. Lavare dopo ogni utilizzo successivo, non usare oggetti affilati e prodotti abrasivi per la pulizia, lasciare in ammollo se necessario. Tutte le parti dello snocciola ciliegie sono lavabili in lavastoviglie, ad esclusione del pistone con il punzone. Avvertenza: Se il cuscinetto in silicone dovesse essere logorato dall'uso, sostituirlo con il ricambio in dotazione; se necessario, contattare il proprio rivenditore.

GARANZIA 3 ANNI
Una garanzia della durata di 3 anni si applica a questo prodotto a partire dalla data di acquisto. La garanzia non copre i seguenti difetti:
- dovuti ad uso improprio incompatibile con le Istruzioni per l'uso;
- conseguenti ad un impatto, caduta o uso errato;
- dovuti a riparazioni non autorizzate o manomissioni del prodotto.

In caso di reclamo giustificato, contattare il proprio rivenditore o un centro assistenza. Per l'elenco, visitare il sito **www.tescoma.it**.

es INSTRUCCIONES DE USO

Le felicitamos por la compra de este producto. Gracias por comprar TESCOMA. Si lo necesita, por favor contactar con su proveedor o con TESCOMA en **www.tescoma.es**.

CARACTERÍSTICAS
Excelente para extraer rápida y fácilmente huesos de cerezas frescas, en compota y descongeladas sin dañar la pulpa. El pincho del vaciador está fabricado en acero inoxidable de primera calidad, el resto de piezas de plástico resistente y silicona. La base está provista de una superficie antideslizante para un uso cómodo y seguro.

MONTAJE
Introducir la pieza de silicona en la ranura situada en el fondo del recipiente (A). Colocar el recipiente sobre el depósito de huesos y e introducir el mango inferior en el depósito de cerezas (B). Retirar la funda protectora del pincho, introducir el pincho en el mango inferior y presionar (C). Asegurar que el mango está correctamente montado, que la parte superior se mueve hacia arriba y hacia abajo saltando.

¡AVISO!
¡La punta del pincho está muy afilada! Tener mucho cuidado al manipular y sujetar el pincho: ¡riesgo de lesiones! Guardar siempre el pincho con la tapa protectora puesta.

MODO DE EMPLEO
Poner las cerezas frescas, en conserva o descongeladas sin rabo en el recipiente y presionar el mango superior varias veces. Los huesos extraídos se presionan y caen en el recipiente inferior, las cerezas sin huesos caen por la abertura debajo del mango – colocar un bol, plato, etc. debajo de la abertura (D).

DESMONTAJE
Desmontar el mango presionando los topes del mango inferior (E) y retirar la parte superior con el pincho; colocar la cubierta protectora en el pincho inmediatamente después de retirar la parte superior. Presionar los topes del mango inferior situados en la parte inferior del recipiente uno contra el otro y sacar el asa inferior del contenedor (F).

ALMACENAJE
Desmontar el producto (véase más arriba) para ahorrar el máximo espacio en el almacenamiento y guardar todas las piezas en el recipiente inferior (G). ¡Guardar siempre el pincho con la tapa protectora puesta (H)!

MANTENIMIENTO
Lavar bien todas las partes del producto y secar antes del primer uso. Limpiar después de cada uso posterior, evitar el uso de objetos punzantes y agentes a base de arena para la limpieza, dejar en remojo si está excesivamente sucio. Todas las partes del vaciador son aptas para el lavavajillas, ¡no lavar el mango con pincho en el lavavajillas! Aviso: Si la almohadilla de silicona está desgastada debido a un uso intenso, sustituir por la almohadilla de repuesto incluida; si es necesario, ponerse en contacto con su distribuidor.

GARANTÍA DE 3 AÑOS
Un período de 3 años de garantía se aplica a este producto desde la fecha de compra. La garantía nunca cubre defectos:
- debidos al uso incorrecto incompatible con las Instrucciones de uso;
- resultantes de un impacto, caída o mal manejo;
- debidos a reparaciones no autorizadas o alteraciones al producto.

En caso de queja justificada por favor contactar con su distribuidor o con el servicio técnico. Para una lista por favor diríjase a **www.tescoma.es**.

pt INSTRUÇÕES DE UTILIZAÇÃO

Felicitamo-lo por ter adquirido este produto TESCOMA. Obrigado por comprar TESCOMA. Se necessário, por favor contactar o seu revendedor ou a TESCOMA em **www.tescoma.pt**.

CARACTERÍSTICAS
Excelente para de forma rápida e fácil retirar os caroços das cerejas frescas, enlatadas e congeladas sem danificar a polpa. O furador do descaroçador de cerejas é fabricado em aço inoxidável de excelente qualidade, as restantes peças em plástico resistente e silicone. Com tratamento antiderrapante para um uso confortável e seguro.

MONTAGEM
Empurre a base em silicone para a abertura do fundo do recipiente (A). Colocar o recipiente de cerejas sobre o depósito de caroços e colocar a pega inferior no recipiente de cerejas (B). Retire a capa protetora do furador, coloque-o na abertura da pega inferior e pressionar (C). Verificar se a pega estácorretamente montada e se a parte superior se movimenta para cima e para baixo saltando.

AVISO!
O furador émuito afiado! Manusear e tratar sempre com muito cuidado o furador – risco de dano físico! Guardar sempre o furador com a capa protetora colocada.

INSTRUÇÕES DE UTILIZAÇÃO
Colocar as cerejas frescas, enlatadas ou congeladas sem os talos no recipiente e pressionar a pega superior várias vezes. Os caroços são pressionados para o depósito inferior, as cerejas sem o caroço cairão pela abertura abaixo da pega – colocar uma taça, prato, etc. por baixo da abertura (D).

DESMONTAGEM
Desmontar a pega pressionando o botão do fundo da pega (E) e retirar a parte superior com o furador; colocar a capa protetora no furador imediatamente após retirá-lo do descaroçador. Pressionar um contra o outro o botão do fundo do recipiente e puxar a pega inferior do contentor (F).

GUARDAR
Desmontar o descaroçador (ver acima) para poupar o máximo de espaço e guardar todas as peças no contentor inferior (G). Guardar sempre o furador com a capa protetora colocada (H)!

MANUTENÇÃO
Antes da primeira utilização lavar e secar muito bem todas as peças do descaroçador. Limpar sempre após cada utilização e evitar utilizar para limpeza objetos afiados e agentes à base de areia, deixar de molho se estiver muito sujo. Todas as peças do descaroçador, com exceção do furador com a pega, podem ser lavadas na máquina de lavar louça! Aviso: Se a base em silicone se apresentar gasta devido ao seu intenso uso, substitua-a pela suplente, se necessário, contacte o seu revendedor.

3 ANOS DE GARANTIA
Este produto tem uma garantia de 3 anos desde a data da sua aquisição. A garantia não cobre defeitos:
- devido ao uso impróprio incompatível com as Instruções de utilização;
- resultantes de um impacto, queda ou manuseamento incorreto;
- devido a reparações não autorizadas ou alterações do produto.

Em caso de reclamação justificada, por favor contactar o revendedor ou um ponto de venda Tescoma. Para qualquer informação favor consultar **www.tescoma.pt**.

de GEBRAUCHSANLEITUNG

Wir gratulieren Ihnen zum Kauf des Produktes TESCOMA und danken für Ihr in unsere Marke gezeigtes Vertrauen. Wenn Sie weitere Informationen benötigen, wenden Sie sich bitte an Ihren Händler, bzw. an die Firma TESCOMA über **www.tescoma.de**.

EIGENSCHAFTEN
Hervorragend geeignet zum einfachen und schnellen Entkernen von frischen, konservierten sowie tiefgekühlten Kirschen, ohne das Fruchtfleisch zu beschädigen. Der Dorn des Entkerners ist aus erstklassigem rostfreien Edelstahl hergestellt, die anderen Teile aus robustem Kunststoff und Silikon. Die rutschfeste Unterseite dient zur komfortablen und sicheren Benutzung.

ZUSAMMENBAU
In die Öffnung im Boden des Einfüllschachtes die Silikon-Unterlage (A) einlegen. Den Einfüllschacht auf den Kirschkernbehälter aufsetzen und den unteren Griff in den Einfüllschacht (B) einschieben. Die Schutzhülse vom Dorn abnehmen, den Dorn ins Loch am unteren Griff geben und drücken (C). Überprüfen Sie, ob der Griff richtig zusammengestellt ist und der Kolben nach oben und unten läuft – federt.

HINWEIS!
Das Ende des Dornes ist sehr scharf! Den Dorn beim Gebrauch sowie bei der Wartung höchstens vorsichtig handhaben – Verletzungsgefahr! Den Dorn immer mit der aufgesetzten Schutzhülse lagern.

GEBRAUCH
In den Einfüllschacht die entstielten frischen, konservierten, bzw. aufgetauten Kirschen geben und wiederholt den oberen Griff drücken. Die Kirschkerne fallen in den Kirschkernbehälter, die entkernten Kirschen fallen durch den Auswurfschacht unter dem Griff heraus – hier ist eine Schüssel, Tasse usw. zu stellen (D).

DEMONTAGE
Die Verriegelungen am unteren Griff (E) drücken und den oberen Teil mit Dorn herausnehmen, unverzüglich danach auf den Dorn die Schutzhülse aufsetzen. Die Verriegelungen am unteren Griff am Boden des Einfüllschacht gegeneinander drücken und den unteren Griff vom Einfüllschacht herausschieben (F).

LAGERUNG
Das Produkt demontieren, um die maximale Platzersparnis beim Lagerung zu erzielen (siehe oben), alle Teile in den Kirschkernbehälter lagern (G). Den Dorn immer mit der aufgesetzten Schutzhülse lagern (H)!

WARTUNG
Vor dem ersten Gebrauch alle Teile des Produktes gründlich abspülen und abtrocknen. Nach jedem Gebrauch reinigen, zur Reinigung weder scharfe Gegenstände noch Scheuermittel verwenden, im Falle einer starken Verschmutzung einweichen lassen. Alle Teile des Kirschentkerners sind spülmaschinengeeignet, der Griff mit Dorn ist nicht spülmaschinenfest! Hinweis: Kommt es durch den intensiven Gebrauch zum Verschleißder Silikon-Unterlage, verwenden Sie die mitgelieferte Ersatzunterlage, ggf. wenden Sie sich an Ihren Händler.

3 JAHRE GARANTIE
Für dieses Produkt wird eine Garantiefrist von 3 Jahren ab Verkaufsdatum gewährt. Die Garantie erstreckt sich grundsätzlich nicht auf folgende Fälle:
- Produktnutzung entgegen der Gebrauchsanleitung,
- Stoß-, Sturzbeschädigungen, nicht fachgerechte Handhabung
- nichtautorisierte Reparaturen und Änderungen am Produkt.
Im Falle einer berechtigten Beanstandung wenden Sie sich bitte an Ihren Händler, bzw. an eine Servicestelle, die Liste finden Sie auf **www.tescoma.de**.

fr MODE D'EMPLOI

Nous vous félicitons de l'achat d'un produit TESCOMA et vous remercions de la confiance que vous accordez à notre marque. Pour toute question, veuillez vous adresser à votre revendeur ou directement à la société TESCOMA par l'intermédiaire de son site Internet **www.tescoma.fr**.

CARACTÉRISTIQUES
Le dénoyauteur de cerises est excellent pour dénoyauter rapidement et facilement les cerises fraîches, en conserve ou congelées sans en abîmer la chair. La pointe du dénoyauteur est fabriquée en acier inoxydable de haute qualité, les autres éléments en plastique et en silicone de qualité. Le fond est muni d'un revêtement antidérapant pour une utilisation confortable et en toute sécurité.

ASSEMBLAGE
Placer l'insert en silicone dans le fond du récipient (A). Placer ce récipient sur le récipient à noyaux et insérer la poignée inférieure dans le récipient (B). Retirer la protection de la pointe, insérer la pointe dans la poignée inférieure et appuyer (C). S'assurer que la poignée est bien assemblée et que sa partie supérieure est mobile – avec ressort.

AVERTISSEMENT !
La pointe est particulièrement aiguë ! Être particulièrement prudent pendant la manipulation et l'entretien de la pointe – risque de blessures ! Toujours stocker la pointe avec sa protection.

UTILISATION
Placer des cerises fraîches, conservées ou décongelées sans queue dans le récipient et appuyer à répétition sur la poignée supérieure. Les noyaux enlevés tombent dans le récipient inférieur tandis que les cerises dénoyautées tombent par l'orifice sous la poignée – y placer un bol ou une assiette (D).

DÉMONTAGE
Démonter la poignée en appuyant sur le rochet dans sa partie inférieure (E) et en retirant la partie supérieure avec la pointe ; mettre immédiatement la protection sur la pointe. Serrer les deux rochets de la partie inférieure sur le fond du récipient et retirer la poignée inférieure du récipient (F).

STOCKAGE
Pour une économie de l'espace lors du stockage, démonter entièrement l'appareil et mettre tous les éléments dans le récipient inférieur (voir ci-dessus) (G). Toujours stocker la pointe du dénoyauteur avec sa protection (H) !

ENTRETIEN
Laver et essuyer soigneusement tous les éléments avant la première utilisation. Nettoyer après chaque utilisation ; ne pas utiliser d'objets tranchants, ni de produits abrasifs, faire tremper en cas de fort encrassement. Tous les éléments à l'exception de la pointe avec sa poignée peuvent être nettoyés au lave-vaisselle. Avertissement : Si, suite à un usage intensif, l'insert en silicone est usé, utiliser l'insert de rechange fourni avec l'appareil ; si besoin, veuillez vous adresser à votre revendeur.

3 ANS DE GARANTIE
Ce produit est couvert par une garantie de 3 ans à compter de la date d'achat. La garantie ne couvre pas les cas suivants :
- non-respect du Mode d'emploi,
- dommage causé par choc, chute ou manipulation incompétente,
- des modifications ou réparations non autorisées ont été apportées au produit.
En cas de réclamation justifiée, veuillez contacter votre revendeur ou l'un des centres de service ; la liste est disponible sur **www.tescoma.fr**.

pl INSTRUKCJA UŻYTKOWANIA

Gratulujemy zakupu produktu TESCOMA i dziękujemy za zaufanie okazane naszej marce. W razie potrzeby prosimy zwrócić się do swojego sprzedawcy lub bezpośrednio do firmy TESCOMA za pośrednictwemem **www.tescoma.pl**.

CHARAKTERYSTYKA
Drylownica jest doskonała do łatwego i szybkiego drylowania wiśni świeżych, z kompotu oraz mrożonych bez uszkadzania miąższu. Trzpień drylownicy został wykonany z wysokiej jakości stali nierdzewnej, pozostałe elementy z tworzywa sztucznego i silikonu. Dno zostało wyposażone w powierzchnię antypoślizgową do komfortowego i bezpiecznego użytkowania.

SKŁADANIE
Do otworu w dnie pojemnika należy wsunąć silikonową podkładkę (A). Pojemnik położyć na naczyniu na pestki i wsunąć dolną rękojeść do pojemnika (B). Zdjąć ochronny pokrowiec z trzpienia, wsunąć trzpień do otworu w dolnej rękojeści i docisnąć (C). Należy upewnić się, że rękojeść jest poprawnie złożona, a jej górna część porusza się w górę i w dół – sprężynuje.

OSTRZEŻENIE!
Zakończenie trzpienia jest bardzo ostre! Podczas manipulacji trzpieniem oraz podczas jego mycia należy zachować szczególną ostrożność – niebezpieczeństwo zranienia! Trzpień należy przechowywać z nałożonym pokrowcem ochronnym.

UŻYTKOWANIE
Do pojemnika należy włożyć wiśnie świeże, z kompotu lub rozmrożone wiśnie bez ogonków i kilkukrotnie nacisnąć górną rękojeść. Usunięte pestki zostaną zgromadzone w dolnym pojemniku, drylowane wiśnie wypadną przez otwór pod rękojeścią – należy umieścić pod nim miskę, talerz itp. (D).

DEMONTAŻ
Należy rozłożyć rękojeść poprzez naciśnięcie zatrzasków na dolnej rękojeści (E) i wyjęcie górnej części z trzpieniem, natychmiast po wyjęciu należy nałożyć na trzpień ochronne etui. Należy ścisnąć zatrzaski dolnej rękojeści na dnie pojemnika w przeciwnym do siebie kierunku i wsunąć dolną rękojeść do pojemnika (F).

PRZECHOWYWANIE
Aby maksymalnie zaoszczędzić miejsce podczas przechowywania, należy rozmontować urządzenie (patrz wyżej) i włożyć wszystkie części do dolnego naczynia (G). Trzpień należy przechowywać z nałożonym pokrowcem ochronnym (H)!

KONSERWACJA
Przed pierwszym użyciem wszystkie części drylownicy należy dokładnie umyć i wysuszyć. Drylownicę należy czyścić po każdym użyciu, do czyszczenia nie należy używać ostrych przedmiotów ani środków czystości na bazie piasku. W przypadku silnych zabrudzeń pozostawić do odmoczenia. Wszystkie części drylownicy można myć w zmywarce, nie należy myć w zmywarce rękojeści z trzpieniem! Ostrzeżenie: Jeżeli poprzez intensywne użytkowanie dojdzie do zużycia silikonowej podkładki, należy użyć dołączonej zamiennej podkładki, w razie potrzeby należy zwrócić się do swojego sprzedawcy.

GWARANCJA 3- LETNIA
Na produkt udzielana jest 3- letnia gwarancja, począwszy od dnia sprzedaży. Gwarancja nie zostanie uwzględniona w następujących przypadkach:
- produkt był użytkowany niezgodnie z Instrukcją użytkowania,
- wady były spowodowane uderzeniem, upadkiem lub nieodpowiednim postępowaniem z produktem,
- dokonano nieautoryzowanych napraw i zmian produktu.
W przypadku uzasadnionej reklamacji należy zwrócić się do salonu sprzedaży lub centrum serwisowego TESCOMA, kontakt na **www.tescoma.pl**.

sk NÁVOD NA POUŽITIE

Blahoželáme k zakúpeniu výrobku TESCOMA a ďakujeme za dôveru prejavenú našej značke. V prípade potreby sa prosím obráťte na svojho predajcu alebo na firmu TESCOMA prostredníctvom **www.tescoma.sk**.

CHARAKTERISTIKA
Odkôstkovač čerešní je vynikajúci pre ľahké a rýchle odkôstkovanie čerstvých, kompótových aj mrazených čerešní bez použitia dužiny. Vykrajovací tŕň je vyrobený z prvotriednej nehrdzavejúcej ocele, ostatné časti z odolného plastu a silikónu. Dno je vybavené protišmykovou úpravou pre komfortné a bezpečné použitie.

ZOSTAVENIE
Do otvoru na dne zásobníka zasuňte silikónovú podložku (A). Zásobník položte na nádobu na kôstky a spodnú rukoväť zasuňte do zásobníka (B). Zložte ochranný kryt z tŕňa, vsuňte tŕň do otvoru v spodnej rukoväti a zatlačte (C). Uistite sa, že je rukoväť správne zostavená a jej horná časť sa pohybuje hore a dole – pruží.

UPOZORNENIE!
Zakončenie tŕňa je veľmi ostré! Manipulácii s tŕňom a jeho údržbe venujte maximálnu pozornosť – nebezpečenstvo poranenia! Tŕň skladujte vždy s nasadeným ochranným krytom.

POUŽITIE
Do zásobníka vložte čerstvé, kompótové alebo rozmrazené čerešne bez stopiek a opakovane stáčajte hornú rukoväť. Odstránené kôstky sú vtlačené do spodnej nádoby, odkôstkované čerešne vypadávajú otvorom pod rukoväťou – umiestnite pod ňu misku, tanier a pod. (D).

DEMONTÁŽ
Rukoväť rozložte stlačením západiek na spodnej rukoväti (E) a vybratím hornej časti s tŕňom, ihneď po vybratí na tŕň nasaďte ochranný kryt. Západky spodnej rukoväti na dne zásobníka stlačte proti sebe a spodnú rukoväť vysuňte zo zásobníka (F).

SKLADOVANIE
Pre maximálnu úsporu miesta pri skladovaní výrobok demontujte (viď vyššie) a všetky diely uložte do spodnej nádoby (G). Vykrajovací tŕň skladujte vždy s nasadeným ochranným krytom (H)!

ÚDRŽBA
Pred prvým použitím všetky časti výrobku dôkladne umyte a osušte. Čistite po každom použití, na čistenie nepoužívajte ostré predmety ani čistiace prostriedky na báze piesku, v prípade silného znečistenia nechajte odmočiť. Všetky diely odkôstkovača možno umývať v umývačke, rukoväť s tŕňom v umývačke neumývajte! Upozornenie: Pokiaľ dôjde intenzívnym používaním k opotrebeniu silikónovej podložky, použite priloženú náhradnú podložku, v prípade potreby sa obráťte na svojho predajcu.

3 ROKY ZÁRUKA
Na tento výrobok je poskytovaná 3-ročná záruka, počnúc dňom predaja. Záruka sa zásadne nevzťahuje na tieto prípady:
- výrobok bol používaný v rozpore s Návodom na použitie,
- chyby boli spôsobené úderom, pádom či neodbornou manipuláciou,
- na výrobku boli prevedené neautorizované opravy a zmeny.
V prípade oprávnenej reklamácie sa prosím obráťte na svojho predajcu alebo na niektoré zo servisných stredísk, zoznam na **www.tescoma.sk**.

hu HASZNÁLATI ÚTMUTATÓ

Gratulálunk a TESCOMA termék megvásárlásához, és köszönjük a márkánkba vetett bizalmát. Ha szükséges, kérjük, lépjen kapcsolatba eladójával vagy a TESCOMA céggel a **www.tescoma.hu** oldalon keresztül.

JELLEMZÉS
A cseresznyemagozó kiválóan alkalmas a friss, kompót vagy fagyasztott cseresznye könnyű és gyors kimagozására a hús károsítása nélkül. A kivájó tüske első osztályú rozsdamentes acélból készült, a többi rész ellenálló műanyagból és szilikonból. Az alj csúszásmentes kiegészítéssel ellátott a kényelmes és biztonságos használat érdekében.

ÖSSZEÁLLÍTÁS
Szúrja a tartó alján található nyílásba a szilikon alátétet (A). Helyezze a tartót a magtartályra, és szúrja az alsó nyelet a tartóba (B). Vegye le a tüskéről a védőtokot, szúrja be a tüskét az alsó nyél nyílásába, és nyomja be (C). Bizonyosodjon meg róla, hogy a nyél megfelelően van-e összeállítva, és hogy a felső része fenti és lenti irányba is mozog – rugalmas.

FIGYELMEZTETÉS!
A tüske vége nagyon éles! A tüske kezelésének és karbantartásának szenteljen maximális figyelmet – sérülésveszély! A tüskét mindig felhelyezett védőtokkal tárolja.

HASZNÁLAT
Helyezzen a tartóba friss, kompót vagy fagyasztott kocsánymentes cseresznyét, és nyomja meg újra a felső nyelet. Az eltávolított magok az alsó tartályba kerülnek, a kimagozott cseresznyék a nyél alatti nyíláson keresztül távoznak – helyezzen alá tálkát, tányért vagy has (D).

SZÉTSZERELÉS
Szedje szét a nyelet az alsó nyélen található retesz megnyomásával (E), illetve a felső rész tüskével együtt történő kivételével, a kivétel után azonnal helyezze a tüskére a védőtokot. Nyomja össze az alsó nyél reteszeit a tartó alján, és húzza ki az alsó nyelet a tartóból (F).

TÁROLÁS
A maximális helytakarékosság érdekében a tároláshoz szerelje szét a terméket (lásd. feljebb), és helyezze az összes részét az alsó tartályba (G). A kivájó tüskét mindig felhelyezett védőtokkal tárolja (H)!

KARBANTARTÁS
Első használat előtt alaposan mossa el a termék minden részét, majd szárítsa meg őket. Tisztítsa minden használat után, a tisztításhoz ne használjon éles tárgyakat, sem pedig homok alapú tisztítószereket, makacs szennyeződések esetén áztassa be. A magozó minden része mosogatógépben mosható, a nyelet a tüskével ne mossa mosogatógépben! Figyelmeztetés: Ha az intenzív használat miatt a szilikon alátét elhasználódik, alkalmazza a mellékelt tartalék alátétet, szükség esetén forduljon eladójához.

3 ÉV GARANCIA
Erre a termékre az eladás napjától számítva 3 év garanciát biztosítunk. A garancia nem vonatkozik a következő esetekre:
- a termék nem a Használati útmutató szerint volt használva,
- a meghibásodást ütés, esés vagy szakszerűtlen kezelés okozta,
- a terméken nem engedélyezett javításokat és változtatásokat hajtottak végre.
Jogos reklamáció esetén kérem forduljon eladójához vagy valamelyik szervizközponthoz, elérhetőség a **www.tescoma.hu** weboldalon található.

ru ИНСТРУКЦИЯ ПО ИСПОЛЬЗОВАНИЮ

Поздравляем с покупкой изделия компании TESCOMA и благодарим за проявленное доверие. В случае необходимости, пожалуйста, обратитесь к своему продавцу или компании TESCOMA через сайт **www.tescomarussia.ru**.

ХАРАКТЕРИСТИКА
Удалитель черешневых косточек отлично подходит для простого и быстрого удаления косточек из свежей, консервированной и мороженой черешни без повреждения мякоти. Режущий шип удалителя изготовлен из первоклассной нержавеющей стали, остальные части из прочной пластмассы и силикона. Дно оснащено противоскользящим покрытием для комфортного и безопасного использования.

СБОРКА
В отверстие на дне резервуара вставьте силиконовую подставку (A). Резервуар поставьте на поддон для косточек, и нижнюю ручку вставьте в резервуар (B). Снимите защитную крышку с шипа, вставьте шип в отверстие в нижней ручке и нажмите (C). Убедитесь, что ручка собрана правильно и её верхняя часть двигается вверх и вниз – пружинит.

ВНИМАНИЕ!
Окончание шипа очень острое! Уделяйте обращению с шипом и уходу за ним максимальное внимание – можно пораниться! Шип всегда храните с надетой защитной крышкой.

ИСПОЛЬЗОВАНИЕ
В резервуар вкладывайте свежие, консервированные и размороженные черешни без черенков и повторно нажимайте на верхнюю ручку. Удалённые косточки выдавливаются на поддон, черешня без косточек выпадает через отверстие под ручкой – поместите под него миску, тарелку и т. д. (D).

РАЗБОРКА
Ручку разберите нажатием фиксаторов на нижней ручке (E) и выньте верхнюю часть с шипом, сразу после извлечения наденьте защитную крышку. Фиксаторы нижней ручки на дне резервуара нажмите в направлении от себя и нижнюю ручку выньте из резервуара (F).

ХРАНЕНИЕ
Для максимальной экономии места при хранении изделие разберите (см. выше) и все части вложите в поддон (G). Режущий шип всегда храните с надетой защитной крышкой (H)!

УХОД
Перед первым использованием все части изделия тщательно вымойте и высушите. Очищайте после каждого использования, для очистки не используйте острые предметы и абразивные моющие средства на основе песка, в случае сильного загрязнения замочите. Все части удалителя можно мыть в посудомоечной машине, ручку с шипом не мойте в посудомоечной машине! Внимание: Если в процессе использования силиконовая подставка придёт в негодность, используйте входящую в комплект запасную подставку, в случае необходимости обращайтесь к своему продавцу.

ГАРАНТИЯ 3 ГОДА
На данное изделие предоставляется гарантия 3 года со дня продажи. Гарантия не распространяется на следующие случаи:
- при использовании не были соблюдены правила Инструкции по использованию,
- дефект вызван в результате удара, падения или неправильного использования,
- изделие было подвержено ремонтным работам или изменениям не в авторизованном сервисе.
При наличии обоснованных претензий обратитесь к своему продавцу или в сервисный центр, список доступный на сайте **www.tescomarussia.ru**.

uk ІНСТРУКЦІЯ ДЛЯ КОРИСТУВАЧА

Вітаємо з придбанням продукту TESCOMA та дякуємо за довіру до нашого бренду. При необхідності, будь-ласка, зверніться до свого продавця або компанії TESCOMA через сайт **www.tescoma.ua**.

ХАРАКТЕРИСТИКИ
Пристосування для видалення черешневих кісточок відмінно підходить для простого і швидкого видалення кісточок зі свіжої, консервованої та замороженої черешні без пошкодження м'якоті. Ріжучий шип пристосування виготовлено з першокласної нержавіючої сталі, інші деталі з міцного пластику та силікону. Дно оснащено протиковзкою обробкою для комфортного та безпечного використання.

СКЛАДАННЯ
До отвору на дні резервуару вставте силіконову підставку (A). Резервуар поставте на піддон для кісточок, та нижню ручку вставте в резервуар (B). Зніміть захисну кришку з шипу, вставте шип до отвору в нижній ручці на натисніть (C). Переконайтеся, що ручка зібрана правильно і що її верхня частина рухається вниз і вгору – пружинить.

УВАГА!
Закінчення шипу дуже гостре! Приділяйте поводженню з шипом та догляду за ним максимальну увагу – можна поранитися! Шип завжди зберігайте із насадженою захисною кришкою.

ВИКОРИСТАННЯ
До резервуару вкладайте свіжі, консервовані та розморожені черешні без черешків та повторно натискайте на верхню ручку. Видалені кісточки видавлюються на піддон, черешня без кісточок випадає через отвір під ручкою – помістіть під нього миску, тарілку тощо (D).

РОЗБИРАННЯ
Ручку розберіть натисканням фіксаторів на нижній ручці (E) та вийміть верхню частину із шипом, одразу ж після виймання насадіть захисну кришку. Фіксатори нижньої ручки на дні резервуару натисніть у напрямку до себе та вийміть нижню ручку з резервуару (F).

ЗБЕРІГАННЯ
Для максимальної економії місця при зберіганні виріб розберіть (див. вище) та всі деталі вкладіть у піддон (G). Ріжучий шип завжди зберігайте із насадженою захисною кришкою (H)!

ДОГЛЯД
Перед першим використанням всі деталі виробу ретельно помийте та висушіть. Очищуйте після кожного використання, для очистки не використовуйте гострі предмети чи абразивні миючі засоби на основі піску, у разі сильних забруднень лишіть відмочуватись у воді. Всі деталі пристосування для видалення черешневих кісточок можна мити в посудомийній машині, шип не мийте в посудомийній машині! Увага: Якщо в процесі використання силіконова підставка прийде в непридатність, використовуйте запасну підставку, що входить до комплекту, у разі необхідності звертайтеся до свого продавця.

3 РОКИ ГАРАНТІЇ
Цей товар постачається з 3-річною гарантією, починаючи з дати продажу. Гарантія не поширюється на такі випадки:
- продукт використовувався всупереч Інструкції для користувача,
- дефекти були викликані ударом, падінням або непрофесійним використанням,
- зроблено несанкціонований ремонт та зміни на виробу.
У разі обґрунтованої скарги, будь ласка, зверніться до свого продавця або одного із сервісних центрів сервісного центру TESCOMA, список на сайті **www.tescoma.ua**.

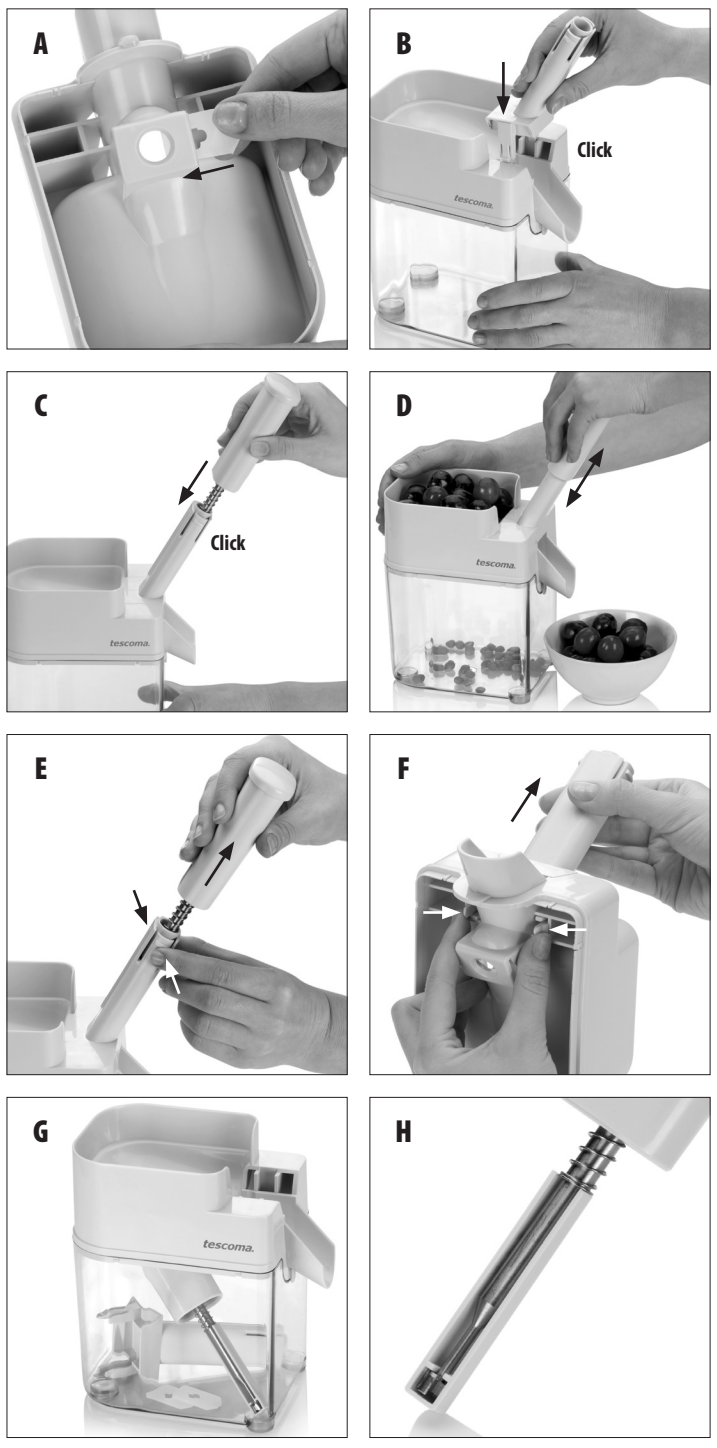

www.tescoma.com

designed by tescoma® design protected

* Do not wash the punch with the handle in dishwasher / Trn s rukojetí v myčce nemyjte
Non lavare il manico con il punzone in lavastoviglie / No lave el pincho con el mango en el lavavajillas
Não lavar o furador com a pega na máquina de lavar louça / Dorn mit dem Griff nicht im Geschirrspüler reinigen
Ne pas nettoyer la pointe et sa poignée au lave-vaisselle / Trzpienia z rękojeścią nie myć w zmywarce
Tŕň s rukoväťou v umývačke neumývajte / A tüskét a nyéllel ne mossa mosogatógépben
Шип с ручкой не мойте в посудомоечной машине / Шип з ручкою не мийте в посудомийній машині

TESCOMA s.r.o., U Tescomy 241, 760 01 Zlín, Czech Republic, TESCOMA distributors:
IT, Cazzago S.M. (BS), Trav. Caduti del Lavoro 3 / **ES**, TESCOMA España, S.L., Mutxamel, Alicante, P.I.Riodel, E4
PT, Espargo, Sta. Maria da Feira, Rua 25 de Abril 215 / **PL**, Katowice, Warzywna 14
SK, Púchov, Nimnická cesta / **UA**, Одеса, ТОВ "Т.Д.Т.", 2/1 В. Сгуса / **DE**, Butzbach-Griedel, Wingerstr.
HU, 1115 Bp., TESCOMA Kft., Keveháza u. 1-3. / **CN**, Guangzhou, Tianhe District

© 2022 TESCOMA